PATLITE

GA0001801_03

Italiano

Torre di segnalazione in rete con annunciatore vocale
TIPO Manuale di Installazione Serie NHV

Installazione | Istruzioni | Manutenzione

■ Avviso al Cliente

Grazie per aver acquistato i nostri prodotti PATLITE.
- Prodotto richiede un lavoro di installazione e cablaggio. Far sempre eseguire il lavoro di installazione da un tecnico qualificato.
- Consultare il presente manuale prima di eseguire lavori di manutenzione, ispezione, riparazione o altro. Inoltre, in caso di domande, contattare il rappresentante di vendita PATLITE elencato alla fine di questo manuale.
- Per i dettagli sull'uso di questo prodotto, eseguire il **download del Manuale di Istruzioni** dal nostro sito web.
- Aggiornare all'ultima versione del firmware prima di usare questo prodotto. L'aggiornamento migliora l'affidabilità del prodotto e permette di utilizzare tutte le nuove funzionalità. Registrandosi come membro sulla nostra home page, si può scaricare l'ultima versione del firmware da My Page.
- Accedere regolarmente a My Page e controllare l'ultima versione del firmware.

Indirizzo della home page	www.patlite.com

■ Al Contraente

- Leggere attentamente questo manuale prima dell'installazione.
- Consegnare il presente manuale al cliente.
- Per qualsiasi domanda riguardante, contattare il proprio rappresentante PATLITE. I riferimenti si trovano al termine del manuale.

1 Prima di iniziare

■ Informazioni sui simboli della sicurezza

- Per evitare lesioni all'utilizzatore e al personale e per evitare danni materiali, far attenzione a quanto segue.
- I simboli elencati di seguito classificano avvisi e precauzioni, e indicano il livello di rischio e di danni che potranno verificarsi se le corrispondenti istruzioni fossero ignorate.

⚠ AVVERTIMENTO	**Questo simbolo indica "Il mancato rispetto delle istruzioni potrebbe causare lesioni gravi o mortali".**
⚠ ATTENZIONE	**Questo simbolo indica "Il mancato rispetto di queste istruzioni potrebbe causare lesioni o danni alle cose".**

■ I seguenti simboli classificano e descrivono il contenuto dei messaggi associati.

⃠	**Questo simbolo identifica le operazioni "vietate" che non devono mai essere eseguite.**
❗	**Questo simbolo identifica le istruzioni "obbligatorie" che devono sempre essere seguite.**

■ Precauzioni per la sicurezza

⚠ AVVERTIMENTO ⃠ Non modificare o smontare questo prodotto. La mancata osservanza di queste istruzioni potrebbe causare incendi o folgorazione. ⃠ Non utilizzare questo prodotto quando c'è condensa. La mancata osservanza di queste istruzioni potrebbe causare incendi o folgorazione. ⃠ Non utilizzare il prodotto né lasciarlo con l'unità LED rimossa o incrinata. La mancata osservanza di queste istruzioni potrebbe causare incendi o folgorazione. ⃠ Non toccare la spina di corrente CA con le mani bagnate. Il mancato rispetto di tali istruzioni potrebbe causare danni all'apparato. ⃠ Non applicare una tensione che superi il livello accettabile. Se si applica una tensione superiore a quella nominale, i circuiti interni vengono danneggiati. La mancata osservanza di queste istruzioni potrebbe causare incendi o folgorazione. ⃠ Mentre l'adattatore CA è sotto tensione, non collegare o scollegare la spina di alimentazione DC. La mancata osservanza di queste istruzioni potrebbe causare folgorazione o danni all'attrezzatura. ⃠ Non utilizzare o installare il prodotto in luoghi nei quali siano presenti liquidi come acqua o schizzi d'olio, né in luoghi umidi o polverosi. Il mancato rispetto di queste istruzioni potrebbe causare incendi, folgorazioni o danni all'apparecchiatura. ⃠ Non utilizzare o controllare questo prodotto in apparecchiature o dispositivi che, direttamente o indirettamente, hanno effetto sulle funzioni vitali umane, né in apparecchiature o dispositivi in cui sia richiesto un alto grado di affidabilità. In caso di utilizzo dell'apparato in queste applicazioni, non potremo essere ritenuti responsabili di eventuali lesioni o danni materiali. ⃠ Non permettere ai liquidi di penetrare nel prodotto e non metterlo a contatto con oggetti metallici. La mancata osservanza di queste istruzioni potrebbe causare incendi o folgorazione. ⃠ Dopo l'installazione, non utilizzare questo prodotto per salire sull'apparecchiatura. Il mancato rispetto di queste istruzioni comporterà danni al prodotto e/o la caduta dalla macchina. ❗ Richiedere che l'installazione e il cablaggi siano svolti da un contraente professionista in caso di lavori di costruzione. Il mancato rispetto di tali istruzioni causerà incendi, folgorazioni o la caduta del prodotto. ❗ Spegnere l'alimentazione elettrica prima di eseguire qualsiasi collegamento o installazione dell'apparato. Il mancato rispetto di tali istruzioni potrebbe causare danni all'apparato. ❗ Se si verifica una condizione insolita durante l'utilizzo di questo prodotto, come emissione di fumo, generazione di calore, odore sgradevole o rumore insolito, interrompere l'applicazione, scollegare l'alimentazione e contattare il rappresentante di vendita PATLITE più vicino. ❗ Quando si inserisce l'adattatore CA in una presa, verificare che non ci sia polvere e inserire fino in fondo la spina di alimentazione. L'utilizzo di una spina di alimentazione impolverata potrebbe provocare un incendio o danni all'attrezzatura. ❗ Rimuovere regolarmente la polvere dalla spina e dalla presa di corrente. A causa del fenomeno triboelettrico, l'uso di una spina di alimentazione impolverata potrebbe provocare un incendio o danni all'attrezzatura. ❗ Per prevenire lesioni e danni alla proprietà che potrebbero derivare da un guasto o un malfunzionamento del prodotto, garantire una sicurezza sufficiente utilizzando questo prodotto insieme ad altre apparecchiature. ❗ Per evitare incidenti durante il funzionamento o la manutenzione dell'apparato, oltre alle linee guida per la sicurezza identificate nelle istruzioni del presente manuale occorre seguire tutte le indicazioni generali per la sicurezza. Non è possibile prevedere tutte le circostanze dovute alla gestione e ai pericoli associati all'apparato. Di conseguenza il presente manuale di istruzioni non potrà indicare tutti i possibili pericoli. ❗ Installare il prodotto in una posizione in cui, qualora dovesse cadere, non colpisca persone o altri oggetti.

⚠ ATTENZIONE ⃠ Non utilizzare in vicinanza del fuoco o in ambienti con alta temperatura e umidità. Non utilizzare questo prodotto in luoghi in cui siano presenti gas corrosivo e infiammabile. ⃠ Non usare questo prodotto se sono penetrati nel prodotto liquidi (come acqua o prodotti chimici) o oggetti metallici estranei (come fili di rame). La mancata osservanza di queste istruzioni può causare danni all'apparecchiatura. ⃠ Non piegare inutilmente il cavo di alimentazione. Il mancato rispetto di tali istruzioni potrebbe causare disfunzioni o danni all'attrezzatura. ⃠ Non usarlo vicino ad apparecchiature (come un solenoide) o fili che generano forti campi elettrici o magnetici. La mancata osservanza di tali istruzioni può causare malfunzionamenti a causa del rumore induttivo. ⃠ Non esercitare una forza eccessiva su questo prodotto. Il mancato rispetto di tali istruzioni causerà deformazioni al telaio e danni al prodotto. ⃠ Non usare oggetti appuntiti sul prodotto. Si si verificano graffi sui pulsanti potrebbe diventare impossibile il funzionamento del prodotto a causa delle interferenze con i contatti. ⃠ Non utilizzare l'apparato in prossimità di sostanze chimiche. L'apparato si potrebbe liquefare o deformare se alcuni prodotti chimici aderiscono ad esso. ⃠ Non pulire il prodotto con diluenti, benzene, benzina, olio, prodotti chimici ecc. Il mancato rispetto di tali istruzioni potrebbe causare la scoloritura e il deterioramento dell'apparato. Pulire con un panno morbido, inumidito con acqua e strizzato bene. ⃠ Quando si usa un treppiede con questo prodotto, non spostare o trasportare con il treppiede attaccato. Il mancato rispetto di tali istruzioni potrebbe causare danni all'apparato, se il prodotto cade. ❗ Utilizzare solo le parti di ricambio specifiche elencate nel Istruzioni manuale.

2 Configurazione del numero di modello

	Modello	Tipo Torre di Segnalazione		Numero di livelli di LED	Ingresso/Uscita del contatto esterno	Specifiche del software	Adattatore CA incluso o no		Colore unità LED
Numero di modello	NHV	↓	-	↓	↓	↓	↓	-	RYGBC

- 6 LR6 (ϕ60)
- 4 LR4 (ϕ40)
- Livello 0 – 5
- (vuoto) Senza ingressi/uscite di contatto
- D Con ingressi/uscite di contatto
- (vuoto) Modello standard
- M Rileva l'e-mail
- (vuoto) Adattatore CA incluso
- N Adattatore CA non incluso
- P Adattatore CA non incluso (alimentazione PoE supportata)
- R = Rosso, Y = Giallo, G = Verde, B = Blu, C = Bianco (Visualizza al massimo 5 colori, in ordine da sinistra a destra per i livelli dall'alto al basso)

3 Nomi e dimensioni

■ NHV6 ■ NHV4 Vista laterale e posteriore per il modello NHV6.

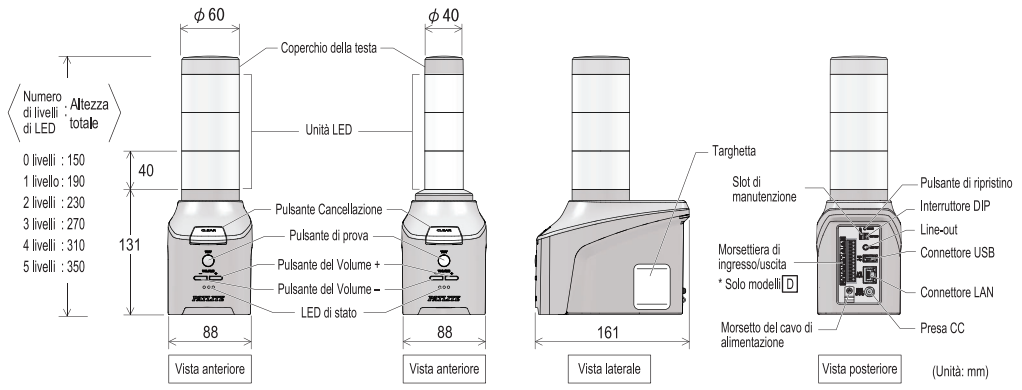

* Non utilizzare il connettore USB per l'alimentazione elettrica o per la ricarica.

Accessori	Adattatore CA	Foglio adesivo	Manuale di installazione (questo documento)
	Spina di corrente CA; Spina di corrente CC; * Non incluso nei modelli N / P; x 1	2 fogli (1 set)	x 1

4 Metodo di montaggio

- Prima di iniziare il lavoro di installazione e cablaggio, leggere sempre il Manuale di istruzioni (scaricabile dal nostro sito Web).
- Seguite le precauzioni qui sotto per installare o rimuovere questo prodotto.
- Per come attaccare/staccare le unità LED, fare riferimento al manuale di istruzioni.

Il luogo di installazione di questo prodotto deve essere stabile e in piano. Utilizzare questo prodotto con il foglio adesivo (incluso) applicato.

⚠ AVVERTIMENTO ❗ Installare il prodotto in una posizione in cui, qualora dovesse cadere, non colpisca persone o altri oggetti.

⚠ ATTENZIONE ⃠ Questo prodotto è solo per uso all'interno. Non usare all'aperto. ⃠ Non applicare una forza eccessiva sull'unità LED. ⃠ Le unità LED che si possono installare sul corpo principale dipendono dal tipo di unità LED stessa. Non superare questo limite. Il mancato rispetto di tali istruzioni potrebbe peggiorare le prestazioni del prodotto o causare danni alle attrezzature. ⃠ Non installare questo prodotto con il suo foglio adesivo su materiale che include una grande quantità di plastificante. ⃠ Evitare l'uso di questo prodotto nei seguenti luoghi (la mancata osservanza di queste istruzioni potrebbe causare malfunzionamenti o danni all'attrezzatura): • Luoghi esposti all'irradiazione solare diretta • Luoghi nelle vicinanze del fuoco, o ambienti soggetti ad alte temperature ed elevata umidità. • Ambienti in cui gli sbalzi di temperatura sono forti e dove c'è condensa. • Ambienti con scarsa respirabilità e ventilazione. • Luoghi in cui le vibrazioni vengono trasmesse direttamente a questo prodotto. • Ambienti in cui sono presenti gas corrosivi. • Luoghi esposti alla salsedine marina. • Ambienti nei quali ci siano polvere, limatura metallica e sostanze del genere. • Ambienti in cui sono presenti sostanze chimiche e nebbia d'olio. • Posizioni esposte alla pioggia e all'acqua. • Posizioni nelle vicinanze di attrezzature che generano forti campi elettrici o magnetici. • Luoghi dai quali i prodotti possano cadere. ❗ Il foglio adesivo di questo prodotto può essere difficile da rimuovere a seconda dell'ambiente in cui viene utilizzato. Controllare il luogo di installazione di questo prodotto prima di effettare il lavoro. La mancata osservanza di queste istruzioni potrebbe danneggiare la verniciatura. ❗ Prima di attaccare il foglio adesivo al prodotto, eliminare polvere, acqua, olio e altri materiali indesiderati dall'unità principale e dal luogo di installazione. ❗ Quando si rimuove il foglio adesivo, tenere saldamente il bordo esterno del prodotto vicino al fondo e staccarlo lentamente. ❗ Se si usa un treppiede, la lunghezza della vite dovrebbe essere inferiore a 5,5 mm. Quando la vite è di 5,5 mm o più lunga, il prodotto non può essere fissato saldamente al treppiede, il che potrebbe causare danni al prodotto. ❗ Utilizzare un treppiede con una portata di 6 kg o più.

Quando il prodotto è stazionario

1. Staccare la carta antiaderente gialla dal foglio adesivo e attaccarlo alla rientranza della posizione di attacco sul fondo dell'unità principale.
2. Staccare la carta antiaderente trasparente e fissarla alla superficie di montaggio.

Quando si usa la staffa di montaggio a parete / staffa di montaggio del divisorio (parti opzionali)

Utilizzare i fori delle viti di montaggio della staffa per fissare questo prodotto alla staffa corrispondente. Per informazioni, fare riferimento al manuale di istruzioni dell'accessorio di supporto corrispondente.

⚠ ATTENZIONE ⃠ Quando si usa una staffa, non applicare il foglio adesivo al prodotto.

Quando si usa un treppiede

Usare il foro della vite del treppiede (1/4-20UNC) per fissare questo prodotto a un treppiede. Per informazioni, fare riferimento al manuale di istruzioni del treppiede.

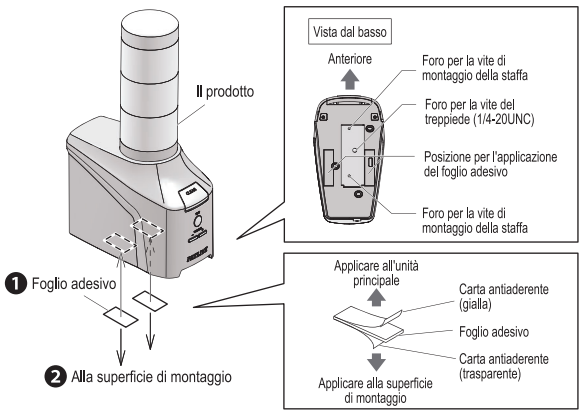

5 Metodo di cablaggio

⚠ AVVERTIMENTO ❗ Assicurarsi che l'alimentazione sia spenta prima di eseguire qualsiasi attività sui cavi elettrici. La mancata osservanza di queste istruzioni potrebbe causare incendi o folgorazione.

5.1. Metodo di cablaggio della linea in uscita

Il cavo mini-plug non è incluso in questo prodotto. Spetta al cliente provvederli.

⚠ ATTENZIONE ⃠ Non usare apparecchiature non conformi al terminale Line Out (600Ω 0 dBV). Il collegamento di cuffie o altoparlanti passivi (32Ω o meno) potrebbe provocare un guasto del prodotto. ⃠ Non collegare mini spinotti multipolari diversi da quelli mono o stereo. La mancata osservanza di queste istruzioni può causare danni all'apparecchiatura.

1. Collegare il cavo mini plug al terminale Line Out sul retro dell'unità principale.
   - Confermare che l'altra estremità del cavo sia collegata all'ingresso di linea sul dispositivo di destinazione.
   - Si può usare un cavo mono mini-plug. Se si usa un cavo mono mini-plug stereo, viene emesso solo il segnale del canale sinistro.

5.2. Metodo di cablaggio dei terminali (solo modelli D)

⚠ ATTENZIONE ❗ Assicurarsi che il cablaggio sia eseguito correttamente. Qualsiasi errore nelle connessioni del cablaggio può causare danni. ❗ Collegare i fili in modo che il nucleo del filo conduttore non sia esposto. L'inosservanza di queste istruzioni potrebbe causare un cortocircuito con conseguente incendio o danno all'attrezzatura. ❗ Dopo aver completato il cablaggio, controllate che non ci siano fili allentati. Il mancato rispetto di tali istruzioni potrebbe causare disconnessione, disfunzioni o danni all'attrezzatura.

Seguire le istruzioni seguenti per cablare la morsettiera di ingresso e la morsettiera di uscita.

1. Usare un cacciavite a punta piatta per spingere la leva sulla morsettiera.
   - Utilizzare un cacciavite a lama piatta con larghezza massima della lama di 2 mm e spessore massimo di 0,5 mm o meno (o equivalente).
2. Inserire il filo conduttore nella scanalatura di inserimento. (Tenere la leva premuta)
3. Con il filo di piombo inserito, rilasciare la leva per bloccare.
   - Controllare che il cavo conduttore sia bloccato in posizione.
   - Non spingere la leva più forte del necessario con il cacciavite. La mancata osservanza di queste istruzioni può causare danni all'apparecchiatura.
   - Per rimuovere il conduttore, non basta tirare il cavo. (Assicurarsi di agire sulla leva per rilasciare il blocco)

■ **Diametro del cavo**

Filo singolo	ϕ 0,4 - 0,8 mm (AWG26-20)
Cavo a trefoli	0,13 - 0,52 mm² (AWG26-20)

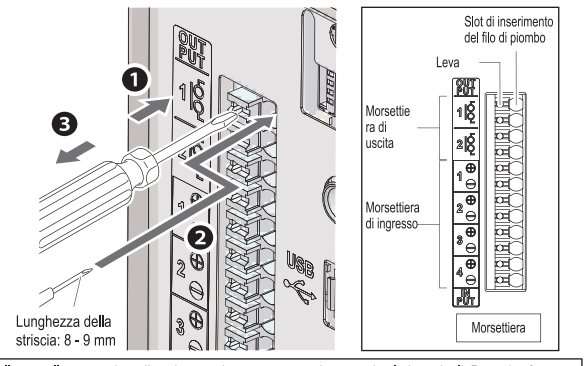

⚠ ATTENZIONE ⃠ La corrente e la tensione delle apparecchiature collegate alla morsettiera di uscita non devono superare i seguenti valori nominali. Porte 1 e 2: 30 VCC, 3 A corrente di spunto 5 A o meno / Corrente minima 5 VDC, 1 mA (valore di riferimento) ⃠ Le apparecchiature collegate alla morsettiera di ingresso devono soddisfare i seguenti valori nominali. Porte 1– 4 (Transistor NPN): Corrente di uscita "ON" 6 mA o meno / Terminale condizione OFF Tensione 24 V, corrente di dispersione 0,1 mA o meno.

5.3. Metodo di cablaggio LAN

Il cavo LAN non è incluso in questo prodotto. Spetta al cliente provvederli.

⚠ ATTENZIONE ⃠ Accertarsi che la rete PoE sia tutta al coperto e che nessuno dei cavi LAN si trovi all'esterno dell'edificio. Il mancato rispetto di tali istruzioni potrebbe causare danni all'apparato, a causa della tensione transitoria che potrebbe generarsi in seguito a un fulmin. ❗ Il cavo LAN deve avere un connettore RJ-45 ed essere omologato per la categoria 5e o superiore (si consiglia la categoria 6 o superiore).

1. Collegare il cavo LAN al connettore LAN sul retro dell'unità principale.
   - Quando si usa un'alimentazione PoE, sono necessari dispositivi di alimentazione PoE+ conformi a IEEE802.3at (HUB, iniettore) (solo modelli P). Tuttavia, i dispositivi di alimentazione PoE conformi a IEEE802.3af non possono essere utilizzati con la porta USB.

6 Accensione dell'alimentazione

⚠ AVVERTIMENTO ❗ Quando si utilizza l'adattatore CA fornito o un adattatore CA diverso da ADP-001, utilizzare un adattatore CA che soddisfi le specifiche raccomandate. L'uso di un adattatore CA che non soddisfa le specifiche consigliate può provocare incendi o danni all'apparecchiatura. ❗ Utilizzare un adattatore CA dotato di protezione da sovracorrente. L'uso di un adattatore CA senza protezione da sovracorrente potrebbe provocare incendi o danni all'attrezzatura.

Utilizzare l'adattatore CA fornito con questo prodotto. Per i clienti che utilizzano il modello N/P dove l'adattatore CA non è incluso, e vogliono ordinare l'adattatore CA separatamente, si prega di acquistare il nostro adattatore CA (ADP-001).
Quando non avete altra scelta che usare un adattatore CA diverso da ADP-001, usate un adattatore CA che soddisfi le specifiche come mostrato.

■ **Specifiche consigliate per l'Adattatore CA: Tensione secondaria (CC)**

Tensione	24 VCC ±5%
Corrente	0,75 A o più, 1 A o meno (con protezione da sovracorrente)

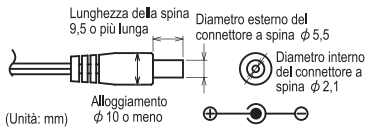

Seguire i passi seguenti per accendere il prodotto.

1. Allentare le viti con un cacciavite a stella e Smontaggio il morsetto del cavo di alimentazione.
2. Passare il cavo di alimentazione dell'adattatore CA attraverso la fascetta stringicavi.
3. Inserire la spina CC nell'unità principale.
4. Fissare il morsetto del cavo di alimentazione con la vite senza applicare una forza eccessiva sul cavo (coppia raccomandata 0,3 N・m).
5. Inserire l'adattatore CA nella presa di corrente.
6. Quando l'alimentazione è accesa e l'avvio è completo, il LED di stato cambia da verde a blu. Inoltre, quando l'alimentazione è accesa e quando l'avvio è completo, tutte le unità LED (tranne il modello livello 0) si accendono per circa 1 secondo e poi si spengono. (L'avvio richiede circa 60 secondi)

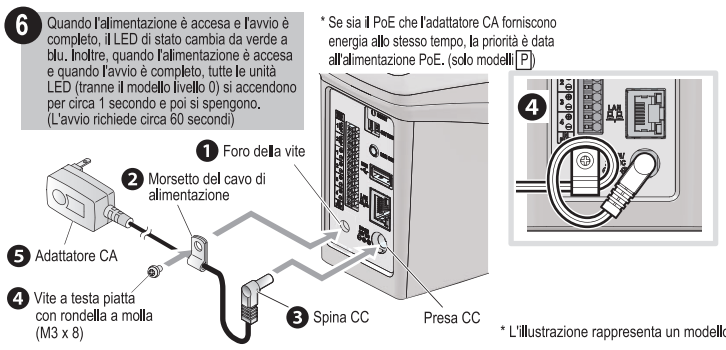

7 Come usare

Impostare varie funzioni con un browser web.
Per i dettagli sul metodo di impostazione, fare riferimento al manuale di istruzioni. Si può scaricare il manuale di istruzioni dal nostro sito web.

■ Impostazioni di rete

L'indirizzo predefinito per questo prodotto, così come quando viene inizializzato, è 192.168.10.1. Prima di configurare con il browser web, cambiate le impostazioni di rete del computer come segue:
- Indirizzo IP del computer: 192.168.10.2 – 254
- Maschera di sottorete: 255.255.255.0

■ Impostazioni al primo avvio

La prima volta che ci si collega, sono richieste le impostazioni per un nome utente e una password.
In seguito, si può accedere con il nome utente e la password già definiti.

■ Aggiornamento firmware

Quando si utilizza il prodotto, aggiornare all'ultima versione del firmware prima dell'uso effettivo. L'aggiornamento migliora l'affidabilità del prodotto e permette di utilizzare tutte le nuove funzionalità.
- Registrandosi come membro sulla nostra home page, si può scaricare l'ultima versione del firmware da My Page.
- Accedere regolarmente a My Page e controllare l'ultima versione del firmware.

■ Per i clienti in Europa

Questo prodotto è stato testato ed è risultato conforme ai limiti per un apparecchio di Classe A. Questi limiti sono progettati per fornire una protezione ragionevole contro interferenze dannose quando l'apparecchiatura viene utilizzata in unambiente commerciale. Questo prodotto non deve essere usato in aree residenziali.

PATLITE Corporation G2J

PATLITE Corporation ※Head office	■www.patlite.com/
PATLITE (U.S.A.) Corporation	■www.patlite.com/
PATLITE Europe GmbH ※Germany	■www.patlite.eu/
PATLITE (SINGAPORE) PTE LTD	■www.patlite-ap.com/
PATLITE (CHINA) Corporation	■www.patlite.cn/
PATLITE KOREA CO., LTD.	■www.patlite.co.kr/
PATLITE TAIWAN CO., LTD.	■www.patlite.tw/
PATLITE (THAILAND) CO., LTD.	■www.patlite.co.th/
PATLITE MEXICO S.A. de C.V.	■www.patlite.com.mx/